PRESQU'ÎLE - Plan-vasque

E4437

Collection : PRESQU'ÎLE

Couleur* :

00 - Blanc

Caractéristiques techniques

- DIMENSIONS : 80 x 46 cm
- MATÉRIAU : Céramique
- PERCEMENT ET PRÉ-PERCEMENT ROBINETTERIE : Percé 1 trou de robinetterie
- CONFIGURATION : STANDARD
- NOMBRE DE VASQUES : Simple vasque
- LIVRÉ AVEC : Bonde céramique
- LIVRÉ AVEC : Bonde céramique
- POIDS : 16,4 kg
- TYPE D'INSTALLATION : Autoportant ou peut être monté sur un meuble spécifique
- PERCEMENT ROBINETTERIE : Percé 1 trou pour robinetterie
- TROP-PLEIN : Avec trou de trop plein
- PRODUIT INCLUS : (robinetterie non incluse)
- ROBINETTERIE CONSEILLÉE : A associer avec la robinetterie Purist au design cylindrique audacieux

Bénéfices consommateurs

- DESIGN ÉLÉGANT : Courbes sensuelles aux finitions élégantes et féminines qui s'inscrivent dans le style romantique pour une salle de bains raffinée à l'allure typiquement parisienne
- PRATIQUE : Équipé d'une plage de pose pratique au quotidien
- NETTOYAGE SIMPLIFIÉ : Les formes douces et arrondies facilitent le nettoyage

Produits requis

- EB1103 : Meuble 66 cm sous plan-vasque 80 cm

Produits complémentaires

- EB1108 : Miroir 70 cm

Dessin technique

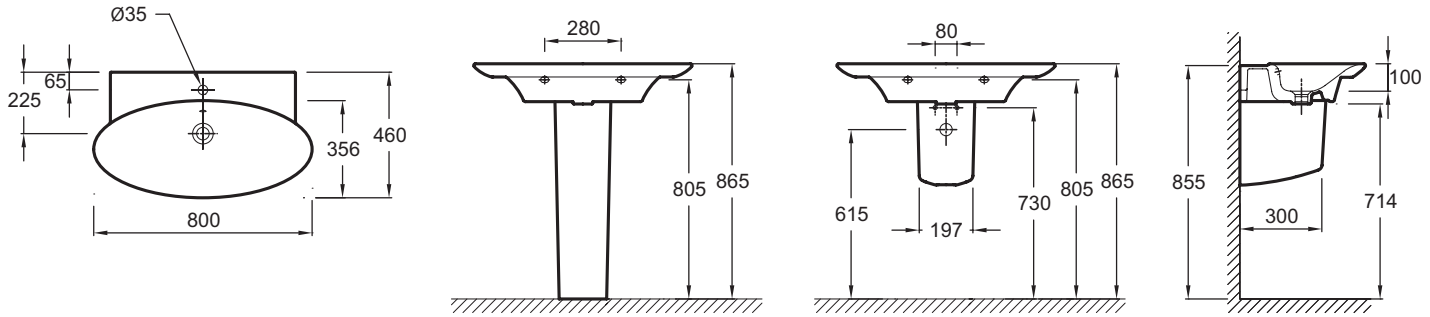

Descriptif CCTP : Plan-vasque. E4437. Collection : PRESQU'ÎLE. DIMENSIONS : 80 x 46 cm. POIDS : 16,4 kg. MATÉRIAU : Céramique. TYPE D'INSTALLATION : Autoportant ou peut être monté sur un meuble spécifique. PERCEMENT ET PRÉ-PERCEMENT ROBINETTERIE : Percé 1 trou de robinetterie. PERCEMENT ROBINETTERIE : Percé 1 trou pour robinetterie. CONFIGURATION : STANDARD. TROP-PLEIN : Avec trou de trop plein. NOMBRE DE VASQUES : Simple vasque. PRODUIT INCLUS : (robinetterie non incluse). LIVRÉ AVEC : Bonde céramique. ROBINETTERIE CONSEILLÉE : A associer avec la robinetterie Purist au design cylindrique audacieux. LIVRÉ AVEC : Bonde céramique.

KOHLER France 330 339 144 RSC Bobigny– SAS au capital de 50 000 000 euros – Locataire-gérant de la société SANIJURA – Ce document n'est pas contractuel.

En raison des variations possibles dans le réglage de votre ordinateur et de votre imprimante, de facteurs techniques et des caractéristiques particulières de certaines de nos finitions, les couleurs ne sont pas représentatives de la réalité mais sont seulement une indication.