NOUVELLE VAGUE - Plan-vasque 101 cm non meulé

EXAQ112

Collection : NOUVELLE VAGUE

Couleur* :

00 - Blanc

Caractéristiques techniques

- DIMENSIONS : 101 x 51 cm
- MATÉRIAU : Céramique
- PERCEMENT ROBINETTERIE : Percé 1 trou pour robinetterie
- TROP-PLEIN : Avec trou de trop plein
- PRODUIT INCLUS : (robinetterie non incluse)
- POIDS : 24 kg
- TYPE D'INSTALLATION : Autoportant
- MEULÉ/NON-MEULÉ : Non meulé, pour une installation seule, sans meuble ou sans plan de travail
- NOMBRE DE VASQUES : Simple vasque
- ROBINETTERIE CONSEILLÉE : Nouvelle Vague

Bénéfices consommateurs

- DESIGN : Style iconique des "années 50" à la française avec des fonctionnalités modernes et une cuve aux angles doux
- PRATIQUE : Équipé d'une plage de pose sur les côtés pour le confort au quotidien
- FONCTIONNALITÉ : Pentes adoucies pour une facilité de nettoyage, cuve profonde évitant les éclaboussures

Bénéfices installateurs

- INSTALLATION PROPRE ET PRÉCISE : Meulée par-dessous. La hauteur de cuve n'excède pas la hauteur du bandeau, découpe réduite du plan (siphon, canal de trop-plein et robinetterie)

Produits requis

- EB3032 : Meuble sous plan-vasque 100 cm, 2 tiroirs
- EB3049 : Miroir 79 cm
- E78335 : Mitigeur lavabo avec vidage

Produits complémentaires

- EB3054 : Commode 80 cm, 2 tiroirs
- EB3046 : Colonne Premium 60 cm

Dessin technique

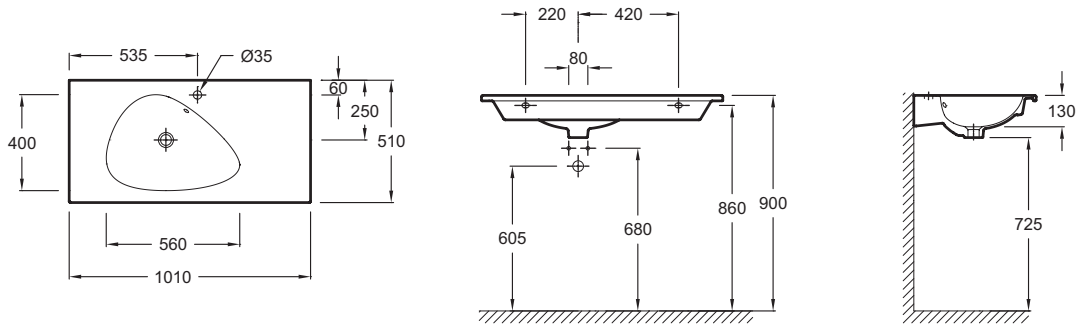

Descriptif CCTP : Plan-vasque 101 cm non meulé. EXAQ112. Collection : NOUVELLE VAGUE. DIMENSIONS : 101 x 51 cm. POIDS : 24 kg. MATÉRIAU : Céramique. TYPE D'INSTALLATION : Autoportant. PERCEMENT ROBINETTERIE : Percé 1 trou pour robinetterie. MEULÉ/NON-MEULÉ : Non meulé, pour une installation seule, sans meuble ou sans plan de travail. TROP-PLEIN : Avec trou de trop plein. NOMBRE DE VASQUES : Simple vasque. PRODUIT INCLUS : (robinetterie non incluse). ROBINETTERIE CONSEILLÉE : Nouvelle Vague.

KOHLER France 330 339 144 RSC Bobigny– SAS au capital de 50 000 000 euros – Locataire-gérant de la société SANIJURA – Ce document n'est pas contractuel.

En raison des variations possibles dans le réglage de votre ordinateur et de votre imprimante, de facteurs techniques et des caractéristiques particulières de certaines de nos finitions, les couleurs ne sont pas représentatives de la réalité mais sont seulement une indication.