36 371 000 **F-digital deluxe Unité Bluetooth BT-01A pour Apple et Android**

https://www.grohe.fr/fr_fr/f-digital-deluxe-unite-bluetooth-bt-01a-pour-apple-et-android-36371000.html

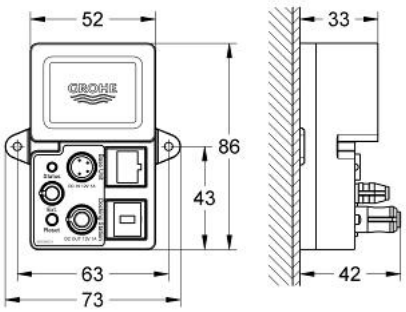

- Avec électronique intégrée
- A utiliser avec la station d'accueil 36 365 000
- Montage mural apparent
- 86 x 73 x 42 mm
- Caractéristiques:
- Bouton de réinitialisation
- Indicateur LED
- Autonome/Configuration maximum
- Une seule connexion possible
- Avec coupure sécurisée du mécanisme (1 utilisateur)
- Avec fermeture sécurisée en cas de perte de connection
- Câble de connexion pour communication des données et alimentation électrique (5 m)
- Marquage de conformité CE
- Emetteur Bluetooth 12 V
- Emetteur Bluetooth fréquence : 2.4 GHz
- La portée Bluetooth (10 m) change selon les dispositifs utilisés et les murs entre émetteur et recepteur
- Requiert une unité de base 2.0 Bluetooth (36 397 000) - A commander séparément
- Système Bluetooth (Version Bluetooth V2.1 ou supérieure) nécessaire
-
- **Système requis pour Android**
- Système d'exploitation à partir de sortie 2_3_3
- Densité des pixels : 160dpi minimum
- Résolution de l'affichage : 320 x 470 pixels pour pouce
-
- **Système requis pour Apple**
- iPod Touch 4-5, iPhone 4-5, iPad et iPad mini
- Système d'exploitation Apple : à partir de sortie iOS 6.0
-
- *Le matériel mobile et les applications GROHE SPA F-digital deluxe ne sont pas inclus dans la livraison. Ils doivent être achetés séparément en boutique Apple/iTunes.
-
- …