40 806 000 **Selection Cube Porte-savon**

https://www.grohe.fr/fr_fr/selection-cube-porte-savon-40806000.html
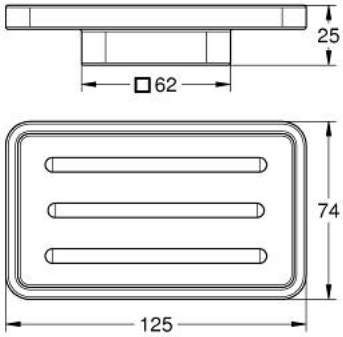
- Verre
- convient pour :
- Selection Cube (40 865 000)