ESCALE - Cuvette suspendue carénée

E1306

Collection : ESCALE

Couleur* :

00 - Blanc

Principaux atouts :

Caractéristiques techniques

- DIMENSIONS : 60 x 36,70 cm
- TYPE D'INSTALLATION : Suspendu
- HAUTEUR : Standard
- TYPE D'ABATTANT : A descente progressive
- MÉCANISME DE CHASSE : Fontionnement double chasse 3/6L
- MATÉRIAU DE L'ABATTANT : Thermodur
- GARANTIE DE LA CÉRAMIQUE : 10 ans
- POIDS : 27,8 kg
- CONSOMMATION D'EAU : Standard 3/6 L
- TYPE DE BRIDE : Ouverte (traditionnelle)
- PRODUIT INCLUS : Abattant fourni
- ABATTANT : Thermodur à déscente progressive
- CHARNIÈRES : Métal à descente progressive
- GARANTIE DE L'ABATTANT : 2 ans

Bénéfices consommateurs

- DESIGN : Cuvette aux formes équilibrées inspirées par l'art asiatique
- CONFORT SONORE : Livré avec abattant thermodur à descente progressive E70004

Bénéfices installateurs

- INSTALLATION : Maintenance facile

Dessin technique

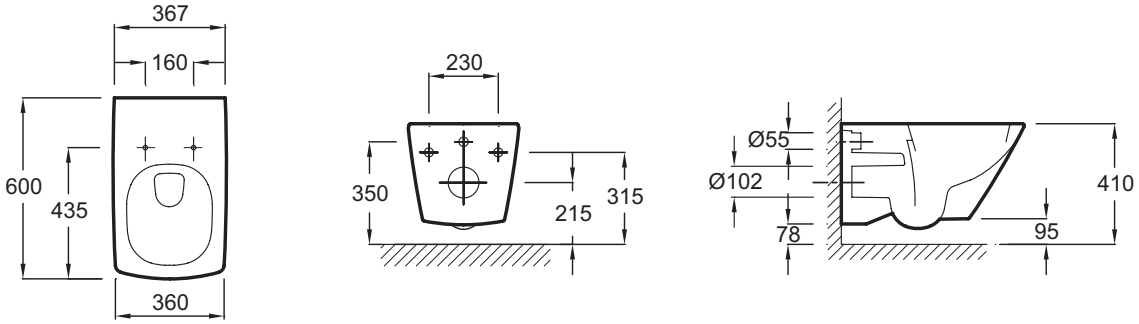

Descriptif CCTP : Cuvette suspendue carénée. E1306. Collection : ESCALE. DIMENSIONS : 60 x 36,70 cm. POIDS : 27,8 kg. TYPE D'INSTALLATION : Suspendu. CONSOMMATION D'EAU : Standard 3/6 L. HAUTEUR : Standard. TYPE DE BRIDE : Ouverte (traditionnelle). TYPE D'ABATTANT : A descente progressive. PRODUIT INCLUS : Abattant fourni. MÉCANISME DE CHASSE : Fontionnement double chasse 3/6L. ABATTANT : Thermodur à déscente progressive. MATÉRIAU DE L'ABATTANT : Thermodur. CHARNIÈRES : Métal à descente progressive. GARANTIE DE LA CÉRAMIQUE : 10 ans. GARANTIE DE L'ABATTANT : 2 ans.

KOHLER France 330 339 144 RSC Bobigny– SAS au capital de 50 000 000 euros – Locataire-gérant de la société SANIJURA – Ce document n'est pas contractuel.

En raison des variations possibles dans le réglage de votre ordinateur et de votre imprimante, de facteurs techniques et des caractéristiques particulières de certaines de nos finitions, les couleurs ne sont pas représentatives de la réalité mais sont seulement une indication.