29 121 DL0 **THERMOSTATIQUE POUR INSTALLATION ENCASTRÉE 3 SORTIES**

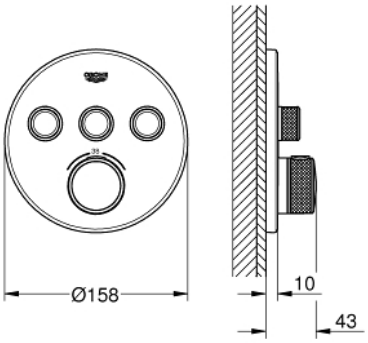

DESCRIPTION DU PRODUIT

- **A associer impérativement avec :**
- GROHE Rapido corps encastré SmartBox 35 600/35 604
- Rosace murale en métal avec **GROHE FastFixation**, ajustable rétroactivement de 6°
- **GROHE StarLight** éclatant et durable
- Bouton poussoir **SmartControl** pour ON-OFF, tourner pour régler le débit
- Pictogrammes échangeables
- **GROHE TurboStat** Régulation de la température quasi-instantanée et sécurité anti-brulûres en c s de coupure d'eau froide
- **GROHE SafeStop** butée à 38°C
- **GROHE SafeStop** Plus limiteur de température à 43°C ou 46°C (livré non monté)
- Clapets anti-retour et filtres intégrés
- Sorties multiples pouvant être utilisées simultanément
- Livré sans corps encastré
- Debit :

  sortie A = 23 l/min

  sortie B = 27 l/min

  sortie C = 23 l/min

  sortie A + B = 33 l/min

  sortie A + B + C = 36 l/min

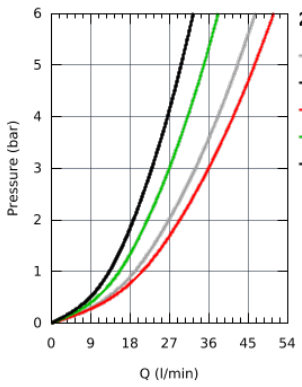

bar	1	2	3	4	5	6
	19.1	26.9	33.0	38.1	42.6	46.7
	13.3	18.8	23.0	26.6	29.7	32.5
	20.8	29.4	36.0	41.6	46.5	50.9
	15.6	22.0	27.0	31.2	34.9	38.2
l/min	13.3	18.8	23.0	26.6	29.7	32.5

29 121 DL0 **THERMOSTATIQUE POUR INSTALLATION ENCASTRÉE 3 SORTIES**

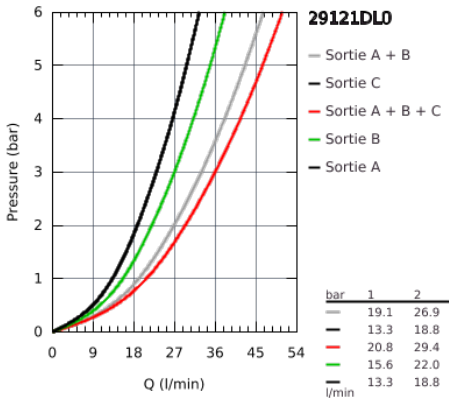

bar	1	2	3	4	5	6
	19.1	26.9	33.0	38.1	42.6	46.7
	13.3	18.8	23.0	26.6	29.7	32.5
	20.8	29.4	36.0	41.6	46.5	50.9
	15.6	22.0	27.0	31.2	34.9	38.2
l/min	13.3	18.8	23.0	26.6	29.7	32.5