23 048 003 **EUROSTYLE COSMOPOLITAN COMBINÉ 4 TROUS POUR BAIN/DOUCHE**

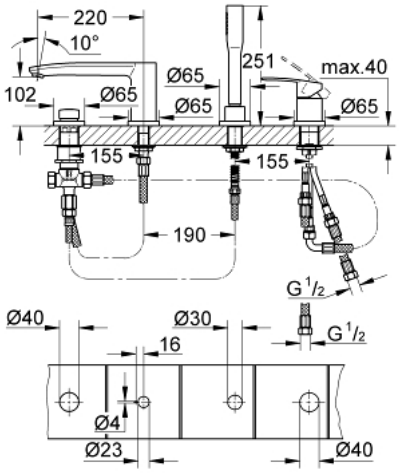

DESCRIPTION DU PRODUIT

- **GROHE SilkMove** cartouche en céramique 46 mm
- **GROHE StarLight** chrome éclatant
- bec bain pré-assemblé
- organe de commande mitigeur monocommande
- bec mobile avec mousseur
- inverseur bain/douche
- douchette Euphoria Cosmopolitan 6,6 l/min
- flexible métallique 2000 mm
- flexibles de raccordement souples
- raccord pour flexible de douchette
- protégé contre le retour d'eau
- châssis optionnel (29 037 000)

23 048 003 **EUROSTYLE COSMOPOLITAN COMBINÉ 4 TROUS POUR BAIN/DOUCHE**

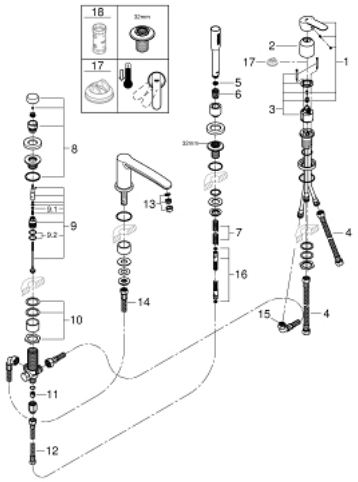

PIÈCES DE RECHANGE

1: Levier (Numéro de commande 46726000)

2: Capuchon (Numéro de commande 46727000)

3: Cartouche (Numéro de commande 46048000)

4: Tube d'alimentation (Numéro de commande 07227000)

5: Filtre (Numéro de commande 0700200M)

6: Cône d'écrou (Numéro de commande 08864000)

7: Ressort de rappel (Numéro de commande 00869000)

8: Bouton d'inverseur (Numéro de commande 46721000)

9: Mécanisme d'inverseur (Numéro de commande 45443000)

9.1: Joint torique 6 x 2 (Numéro de commande 0128300M)

9.2: Joint torique 35 x 2 (Numéro de commande 0120500M)

10: raccord vissé de tige (Numéro de commande 45444000)

11: Clapet anti-retour (Numéro de commande 08565000)

12: Tube d'alimentation (Numéro de commande 07300000)

13: Mousseur (Numéro de commande 13922000)

14: Tube d'alimentation (Numéro de commande 48018000)

15: Tube d'alimentation (Numéro de commande 48017000)

16: Flexible métallique (Numéro de commande 28146000)

17: Limiteur de température (Numéro de commande 46375000)*

18: Clef (Numéro de commande 19332000)*

* Accessoires en option