KOMANDOR

Portes coulissantes Aluminium Serie 20

Système Lazuryt-20-0320 AN

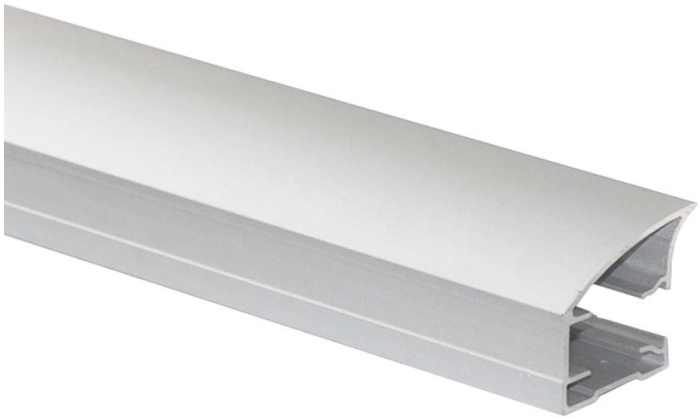

Montant en aluminium

Référence: 20-0320 AN (Lazuryt)
Matière: Aluminium
Longueur: 2750mm
Hauteur: 35mm
Finition: Aluminium naturel
Epaisseur MDF recommandée: 10mm
En cas du miroir: 4/5/6mm+MDF 5mm
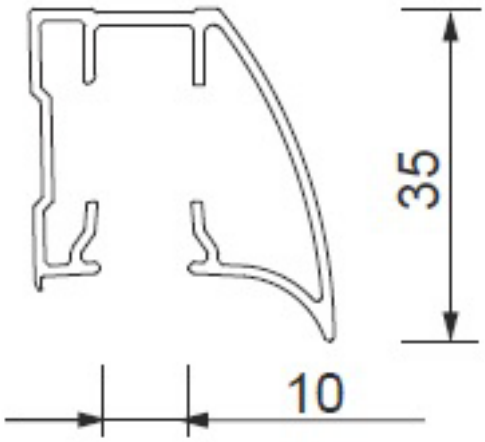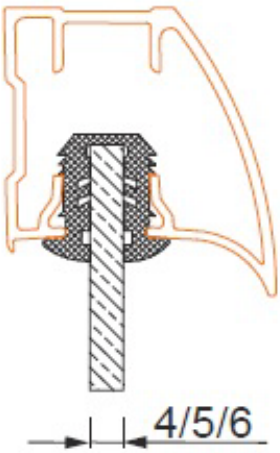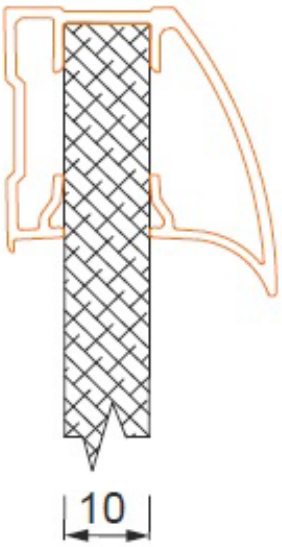
Schéma technique: