Vasque à encastre par dessous
Solera ID-4008

Caractéristiques:

Référence: ID-4008
Dimensions: 57x42.5cm
Matériau: Céramique
Type d'installation: A encastre par dessous
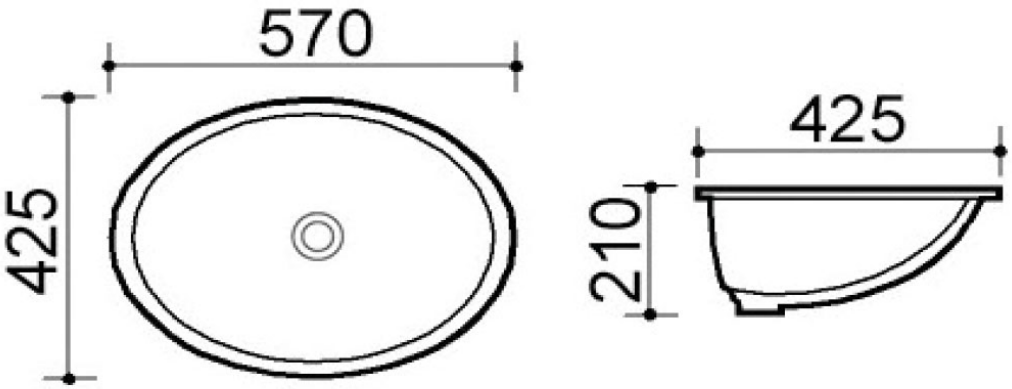
Dessin technique: